DİLİM RADYATÖR GÖRÜNÜŞ

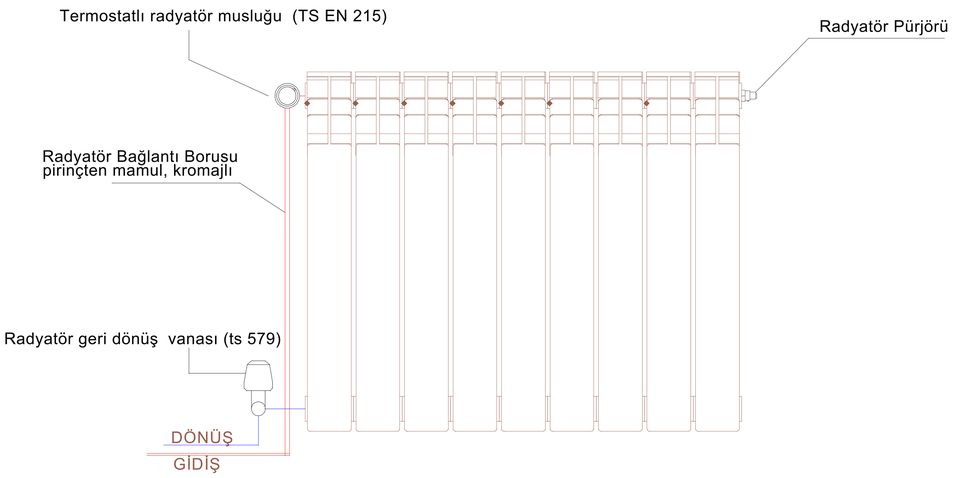

MONTAJ DETAYI

RADYATÖRÜN DUVARA MONTAJ DETAYI

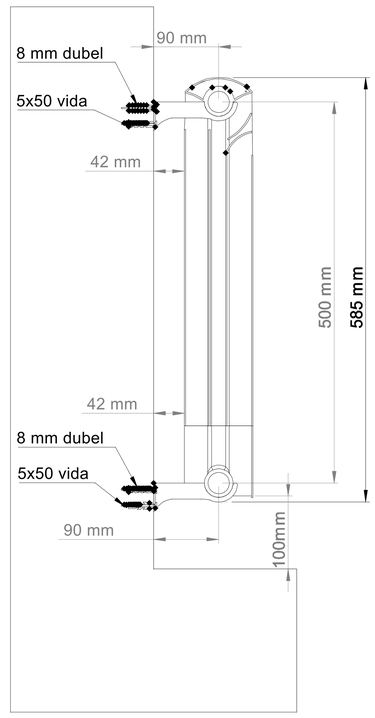

PLAN GÖRÜNÜŞÜ

25-500-2500 W

DİLİM SAYISI-TİP-ISIL VERİM

70°C - 50°C ÇALIŞMA REJİMİNDE 1 DİLİM RADYATÖR VERİMİ

15°C - 116 W
20°C - 100 W
24°C - 92 W
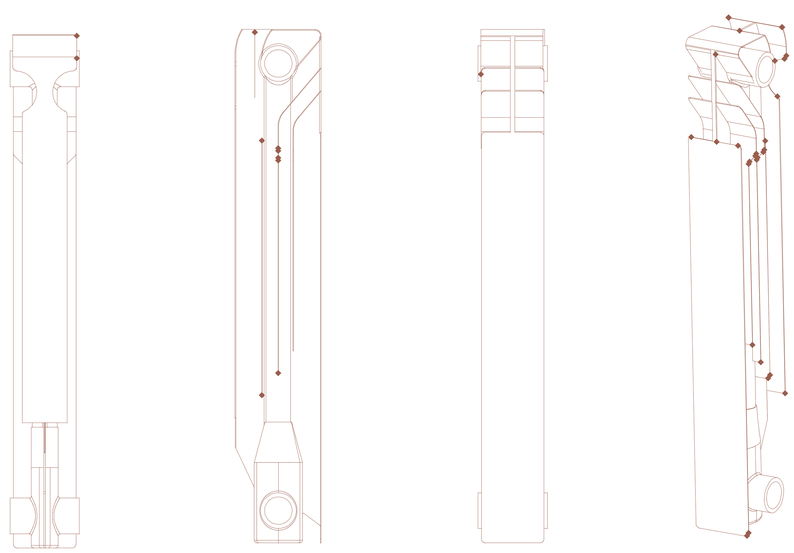
1 DİLİM RADYATÖR PARÇASI